EAR2000M/3000M

Регуляторы давления проходные



Описание

- Регуляторы устанавливаются в блоки подготовки воздуха и обеспечивают сквозную подачу сжатого воздуха через корпус;
- Выход регулятора давления расположен сзади и позволяет регулировать давление независимо от основного потока сжатого воздуха;
- В один блок можно поставить несколько регуляторов давления, тем самым обеспечив несколько уровней рабочего давления на выходах.

Технические характеристики

Основные характеристики	EAR2000M-0101	EAR2000M-0201	EAR2000M-0202	EAR3000M-0202	EAR3000M-0302
Пневматическое присоединение	G1/8	G1/8	G1/4	G1/4	G3/8
Пневматическое присоединение, выход	G1/8		G1/4		
Рабочая среда	Сжатый воздух по ISO 8573-1:2010 [7:4:4] (тонкость фильтрации 40 мкм)				
Испытательное давление, МПа	1,5				
Рабочее давление, МПа	0,15 … 1,0				
Диапазон регулирования, МПа	0,05 … 0,9				
Рабочая температура, °C	-5 … +60 (без замерзания)				
Вес, г	166			380	

Система обозначений

Серия		
EAR		
Типоразмер		
20	Размер 2000	
30	Размер 3000	
Состав		
00	Регулятор давления	
Тип		
M	Блочный монтаж	
Присоединительная резьба		
01	Резьба G1/8	
02	Резьба G1/4	
03	Резьба G3/8	
Пневматический выход		
01	Резьба G1/8	
02	Резьба G1/4	
Шкала манометра		1
1	Квадратный МПа	
2	Квадратный Бар	
3	Квадратный Psi	
4	Круглый МПа / Psi	
5	Круглый Бар / Psi	
Монтажная скоба		
	Со скобой	
J	Без скобы	
Тип манометра		2
N	Без манометра	
F	Квадратный	
Y	Круглый	
Расположение регулировочной рукоятки		
	Рукоятка снизу	
S	Рукоятка сверху	

1 Квадратный манометр имеет одну шкалу в МПа, Бар или Psi, круглый манометр – имеет двойную шкалу МПа/Psi или Бар/Psi.

2 При заказе опции N - резьба под манометр G1/8.

Пример заказа: Регулятор давления блочного монтажа, серия EAR, размер 3000, резьба G1/4, рукоятка сверху, квадратный манометр, шкала манометра в бар, без монтажной скобы
Код заказа: **EAR3000M-0202SFJ2**

Конструкция

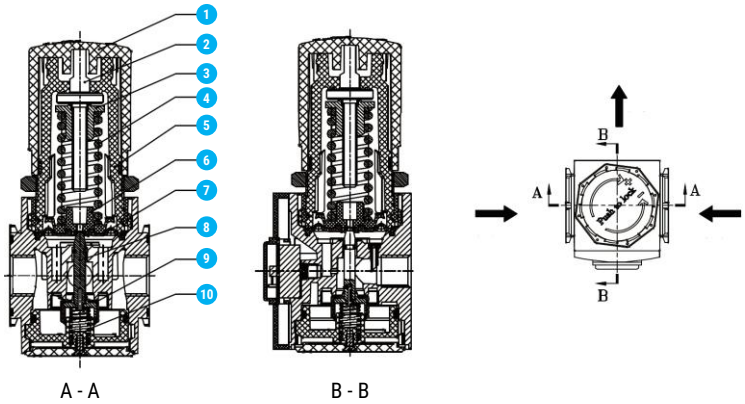

A - A B - B

Поз.	Деталь	Материал
1	Рукоятка	Полимер
2	Регулировочный винт	Сталь
3	Держатель пружины	Сталь
4	Пружина	Пружинная сталь
5	Крышка регулятора	Полимер
6	Седло регулятора	Полимер
7	Мембрана	NBR
8	Поршень	Латунь
9	Мембрана	Алюминиевый сплав + NBR
18	Пружина	Нержавеющая сталь

Характеристики давления

EAR2000M

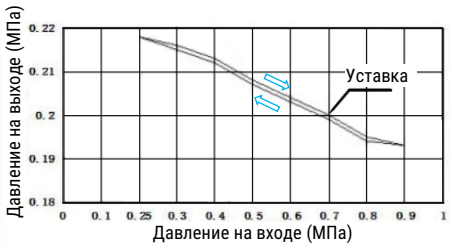

EAR3000M

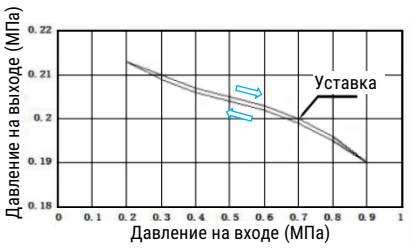

Расходные характеристики

EAR2000M

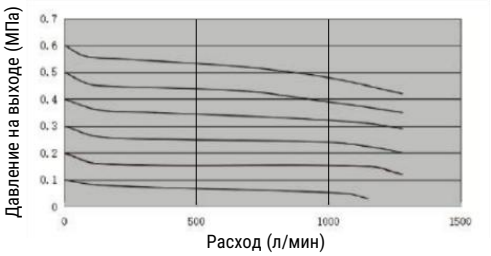

EAR3000M

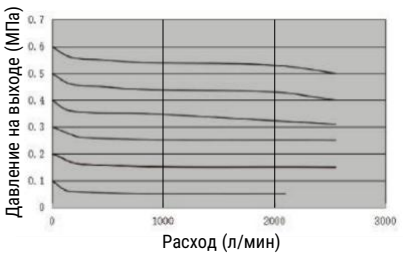

Основные размеры

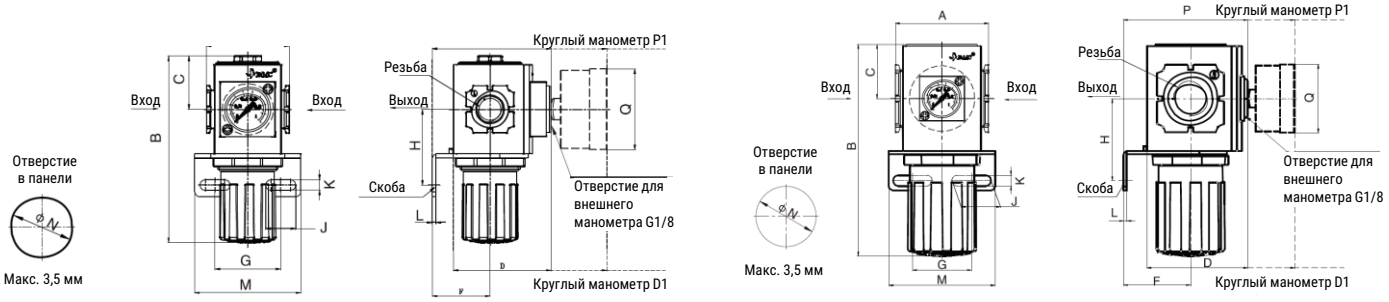

Модель	Резьба	A	B	C	D	D1	F **	G	H	J	K	L	M	N	P	P1	Q
EAR2000M	G1/8, G1/4	43	96,3	27,5	50,6	73	30	34	39	15,5	5,5	2	55	31,5	61,6	84	30
EAR3000M	G1/4, G3/8	57	129,1	33	62,1	91,5	41	36	50	24	6,5	2	65	36,5	76,3	105,4	41,5

** Размер указан для индивидуального монтажа с использованием монтажной скобы. При установке в блок подготовки воздуха необходимо учитывать также размер фитинга, который будет использован (рекомендуется использовать угловые фитинги).

Примечание: Для блоков подготовки воздуха, в которых установлены проходные регуляторы давления, для крепления на стену необходимо использовать специальные монтажные наборы EAC20T-P03 для типоразмера 2000 и EAC30T-P03 для типоразмера 3000.

Все права защищены

Основные размеры – монтажный набор

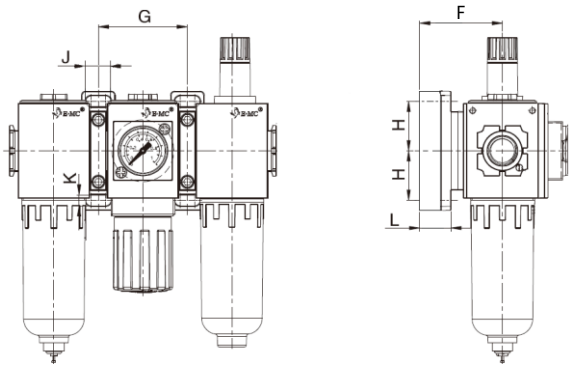

Номер для заказа	Код заказа	F	G	H	J	K	L
30074457	EAC20T-P03	50	43	24	12,5	5,5	25
30087048	EAC30T-P03	71	57	35	15	7	35